HEIDELBERG

Speedmaster CX 104

TURNING IDEAS INTO PROFIT.

DRUCKEN IN PERFEKTION:

Speedmaster CX 104

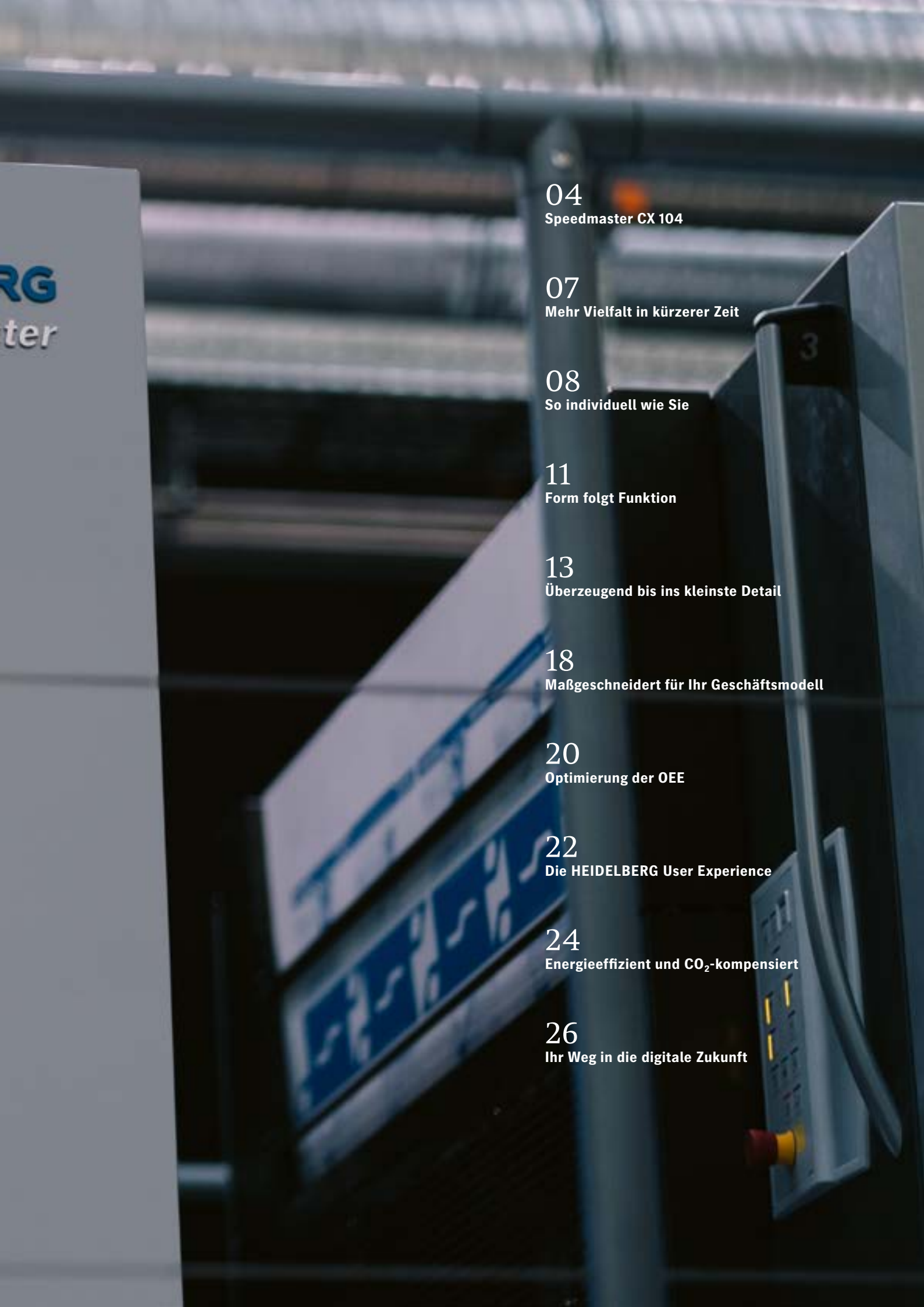

04
Speedmaster CX 104

07
Mehr Vielfalt in kürzerer Zeit

08
So individuell wie Sie

11
Form folgt Funktion

13
Überzeugend bis ins kleinste Detail

18
Maßgeschneidert für Ihr Geschäftsmodell

20
Optimierung der OEE

22
Die HEIDELBERG User Experience

24
Energieeffizient und CO_2-kompensiert

26
Ihr Weg in die digitale Zukunft

EINE KLASSE FÜR SICH IM VERPACKUNGS- UND AKZIDENZDRUCK.

Willkommen in der Zukunft:
Mit der Speedmaster CX 104 sind Sie für alle Anforderungen bestens gerüstet.

Noch nie war Drucken so einfach.
Das Maschinenkonzept der Speedmaster® CX 104 verbindet bewährte Zuverlässigkeit mit technischer Innovation und einem herausragenden Bedienkonzept.

Es macht einfach Spaß, mit ihr zu drucken!

Die Speedmaster CX 104 eröffnet Ihnen ein völlig neues Spektrum an Möglichkeiten – bis hin zur navigierten oder autonomen Produktion.

Dafür sorgen intelligente Assistenzsysteme wie Intellistart® 3 und Intelliline: Sie revolutionieren die Auftragswechsel durch eine zeitoptimierte Automatisierung und schaffen durchgängige Transparenz.

Die universell einsetzbare Schöndruckmaschine im neuen Format kann problemlos alle Materialien verarbeiten – von Dünndruckpapier bis hin zum biegesteifen Karton. Mit Geschwindigkeiten bis zu 16.500 Bogen pro Stunde überzeugt sie auch in hohen Leistungsbereichen. Und das innovative, leicht zu handhabende Lackierwerk läßt Veredelungsträume wahr werden.

Diese vielseitige und effiziente Leistung beeindruckt nicht nur die Verpackungsprofis, sondern auch Akzidenz-, oder Etikettendrucker.

Doch in welchem Segment Sie sich in Zukunft auch bewegen möchten, die Speedmaster CX 104 ist mit verschiedenen Erweiterungs-Paketen frei konfigurierbar – ganz nach Bedarf.

Für Sie bedeutet das ein entscheidendes Plus an Zukunfts- und Investitionssicherheit.

MEHR VIELFALT IN KÜRZERER ZEIT.

Universell einsetzbar. Im neuen Format. Vom Verpackungs-, über den Akzidenz- bis zum Etikettendruck, vom Dünndruckpapier bis hin zu Kartonagen: Die Speedmaster CX 104 ist für unterschiedlichste Anforderungen bestens gerüstet. Mit dieser Maschine überzeugen Sie Ihren Kunden in jeder Hinsicht.

Die Speedmaster CX 104 ist die ideale Maschine, um flexibel drucken zu können – präzise abgestimmt auf Ihre Wünsche. Denn sie ist in der Lage eine große Bandbreite von Bedruckstoffen zu verarbeiten und durch verschiedene Ausstattungspakete ganz nach Ihrem Bedarf ausrüstbar.

Verpackung in Vollendung.
Die Speedmaster CX 104 bietet alle Voraussetzungen, um im hochwertigen Verpackungsdruck erfolgreich zu sein. Für einen sicheren Bogenlauf bei der Verarbeitung von Kartonagen sorgt das Karton-Kit. Mit dem Kaltfolienmodul FoilStar® werden eine Vielzahl außergewöhnlicher Veredelungen möglich – brillante metallische Effekte, die den Druckerzeugnissen einen hohen Mehrwert verleihen.

Aufmerksamkeitsstarke Hochglanzeffekte erzielen Sie mit einer UV-Ausstattung und können darüber hinaus ohne Wartezeiten weiterverarbeiten. Und das innovative Lackierwerk verbindet höchste Veredelungsansprüche mit einem herausragenden Bedienkomfort.

Eindrucksvoller Akzidenzdruck.
Die Speedmaster CX 104 ist besonders wirtschaftlich und punktet mit einer schlanken und effizienten Produktion. Die hochautomatisierten Hochleistungsanleger und -ausleger bieten eine herausragende Laufstabilität. Hinterlegte, bedruckstoffabhängige Kennlinien erlauben vollautomatische Preset-Voreinstellungen aller relevanten Fomate und Luftwerte. Das Ergebnis: minimierte Rüstzeiten und hohe Produktionsgeschwindigkeiten.

SO INDIVIDUELL WIE SIE.

Die Maschine richtet sich nach Ihnen – nicht umgekehrt.

Die Anwendung bestimmt das Druckverfahren – Sie haben die Wahl. Wie können Sie den steigenden Anforderungen auf dem Druckmarkt gerecht werden? Die Speedmaster CX 104 hat die Antwort: durch eine flexible Konfiguration der Druckmaschine. Sie ermöglicht Ihnen den einfachen Wechsel zwischen konventionellen und sofort trocknenden UV-Farben – dank des zusätzlichen Waschkreislaufs für Farbwerk, Gummituch und Druckzylinder. Schnell und wirtschaftlich. Genauso, wie es der jeweilige Auftrag erfordert.

Auto Protect: Walzenschutz im laufenden Betrieb. Bleibt ein Druckwerk nach dem Jobwechsel zunächst unbenutzt, wird vollautomatisch gewaschen und ein Walzenschutzmittel aufgebracht. Diese sogenannte Auto Protect Funktion erhöht die Nutzungsdauer der Farbwalzen deutlich. Soll das Druckwerk wieder drucken, wird die Walzenschutzpaste automatisch heruntergewaschen und es kann sofort Farbe eingefüllt werden.

Farbnebelabsaugung: Verbessertes Arbeitsumfeld. Generell entsteht im Farbwerk, je nach eingesetzter Druckfarbe und Druckgeschwindigkeit, ein mehr oder weniger stark ausgeprägter Farbnebel. Dieser wird bei der Speedmaster CX 104 von der leistungsstarken Farbnebelabsaugung aufgenommen.

Ob konventionelle oder
sofort trocknende UV-Farben –
Sie haben die Wahl.

FORM FOLGT FUNKTION.

Die Ergonomie und Sicherheit der Speedmaster CX 104 setzt Standards.

Ein Lackierwerk mit außerordentlichem Bedienkomfort. Auch das innovative Lackierwerk ist auf Vielfalt und schnelle Wechsel zwischen verschiedenen Anwendungsformen ausgelegt.

Wenn es schnell gehen muss. Der verbesserte Rasterwalzenwechsel im optimierten Lackierwerk macht das Rüsten spürbar einfacher, sicherer und schneller. Auch die Lackierform lässt sich nun leicht zentral spannen. Dadurch werden Formwechsel deutlich beschleunigt.

Die Integration in die Maschinensteuerung über das Prinect Press Center® XL 3 bietet eine Vielzahl an Möglichkeiten zur Fernverstellung, wie die Registereinstellung, die Pressungsbeistellung und die Ablaufbogenschaltung.

Ihr Gewinn: Der Zeitbedarf reduziert sich und Verfügbarkeit und Wirtschaftlichkeit erhöhen sich deutlich.

Ergonomisches Design für ein optimales Bedienumfeld. Die Galerie mit Geländer und das durchdachte Stufenkonzept ermöglichen einen sehr guten Zugang zur Maschine. Alle Stellen sind leicht erreichbar und die Maschine ist sicher zu bedienen.

Dank intelligenter Designlösungen, geht dieses Plus an Bedienergonomie nicht auf Kosten eines höheren Platzbedarfs.

HEIDELBERG
Speedmaster
CO_2

MASCHINEN-HIGHLIGHTS AUF EINEN BLICK.

ÜBERZEUGEND BIS INS KLEINSTE DETAIL.

Speedmaster CX 104.

- **Hohe Performance**
  Höchstgeschwindigkeiten bis zu 16.500 Bogen pro Stunde, von Dünndruckpapieren bis Kartonagen.

- **Leistungsstarke Automatisierung**
  sorgt für kürzere Rüstzeiten, minimierte Makulatur und verlässlich hohe Druckqualität.

- **Für höchste Veredelungsansprüche**
  Innovatives Lackierwerk mit außerordentlichem Bedienkomfort. Das durchdachte Wechselkonzept für Rasterwalzen und Lackplatten führt zu deutlich kürzeren Rüstzeiten – und damit zu einer erhöhten Wirtschaftlichkeit.

- **Bereit für UV-Technologie**
  Schnelle Weiterverarbeitung und Durchlaufzeiten dank sofort trockener Bogen. Die leistungsstarke Farbnebelabsaugung ermöglicht ein sauberes Arbeitsumfeld.

- **Ergonomisches Maschinendesign**
  Neuartiges Begehkonzept mit optimalem Zugang zu allen Maschinenkomponenten setzt einen außerordentlich hohen Standard an Bedienkomfort.

- **HEIDELBERG User Experience**
  Das Prinect Press Center XL 3, die einzigartige Navigation durch Intellistart 3 und intelligente Assistenzsysteme sorgen für planbare Ergebnisse und gesteigerte Performance.

- **Hohe Produktivität**
  durch automatisches Einrichten und hohe Auflagenqualität: Prinect Inpress Control 3 misst und regelt automatisch Farbe und Passer bei laufender Maschine und bei jeder Geschwindigkeit.

- **Schneller Plattenwechsel**
  Vollautomatischer, sequentieller Plattenwechsel mit AutoPlate Pro.

- **Sicherer Bogenlauf**
  AirTransfer System mit Universalgreifern auf der Transfertrommel für Materialien im Bereich 0,03 bis 1,0 Millimeter. Einfache und schnelle Umstellung auf unterschiedliche Papier- und Kartonqualitäten.

- **Effizientes und intelligentes Waschen**
  Vollautomatische, programmgesteuerte, sensorisch überwachte Wascheinrichtungen für Farbwerk, Gummituch- und Druckzylinder mit herausragend kurzen Waschzeiten. WashAssistant findet, je nach Auftrag, das optimale Programm für optimale Ergebnisse bei geringem Waschmittelverbrauch.

- **Walzenschutz**
  Auto Protect sorgt für vollautomatischen Schutz der nicht verwendeten Farbwalzen im laufenden Betrieb.

- **Foliengeschützter Farbkasten**
  Schnelle und einfache Reinigung dank kalibrierungs- und wartungsfreier Farbzonen.

- **Standardisierte, einheitliche Farbgebung**
  Color Assistant Pro ermöglicht eine vollautomatische sowie kontinuierliche Optimierung der Farbvoreinstellung und eine präzise Farbdosierung.

- **Fortlaufende Produktion**
  Automatischer Nonstop-Ausleger für einen vollautomatischen, unterbrechungsfreien Stapelwechsel.

- **Flexible Maschinenkonfigurationen**
  durch unterschiedliche Ausstattungspakete für vielfältigste Anforderungen.

Prinect Workflow. Einer für alles.

Prinect Business und Prinect Production binden alle Schritte der Druckproduktion in einen durchgängigen Prozess ein: von Kalkulation über die Produktion in Pre-, Press und Postpress bis zur Rechnungsstellung. Weniger Komplexität, mehr Gewinn: Bei Prinect nutzen Sie alle Workflow-Funktionen, zahlen aber nur für Ihr tatsächlich produziertes Volumen.

Mehr erfahren:
heidelberg.com/de/prinect

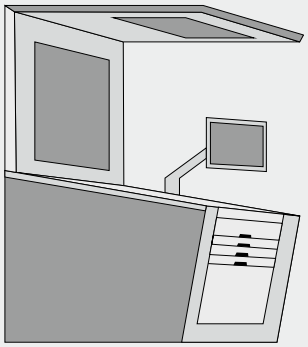

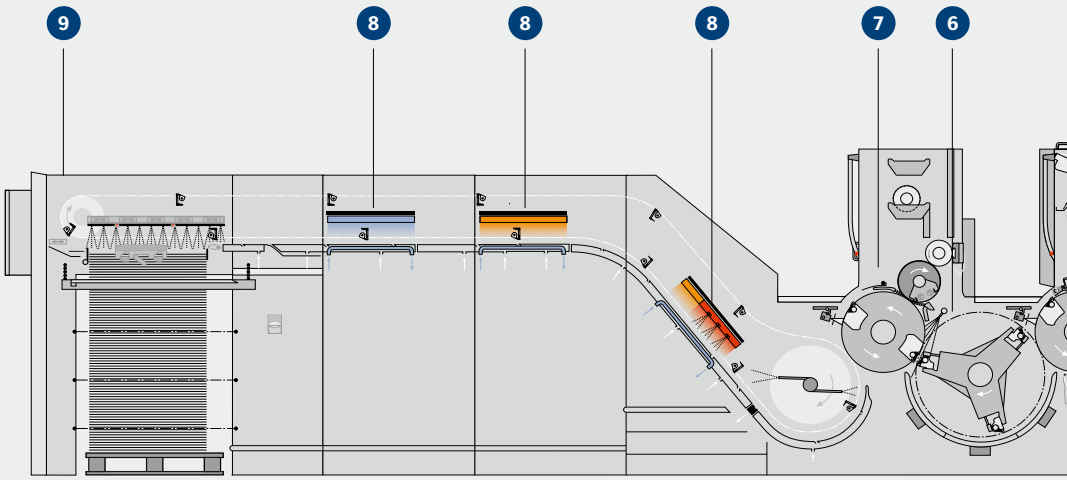

Bei der dargestellten Maschine handelt es sich um eine Beispielkonfiguration.
Einige der genannten Ausstattungsmerkmale sind optional verfügbar.

MASSGESCHNEIDERT FÜR IHR GESCHÄFTS-MODELL.

Die Maschinenkomponenten in der Übersicht – die flexibel ausstattbare Speedmaster CX 104 bietet für jeden das Richtige.

Hier finden Sie weitere Informationen und technische Angaben zur Ihrer Speedmaster CX 104:
heidelberg.com/de/cx104

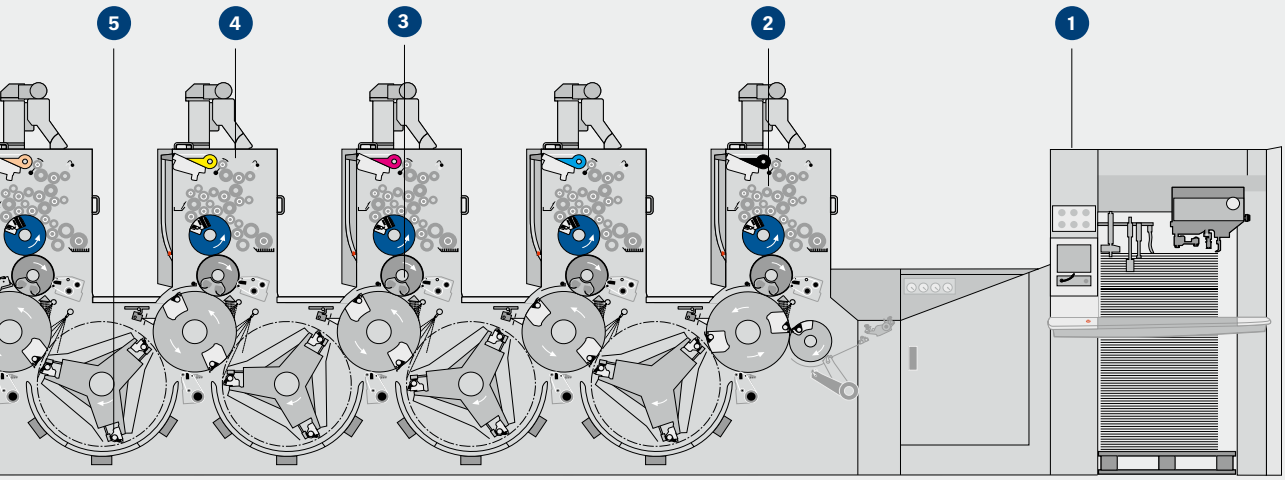

1 Anleger

Preset Plus Anleger stellt Format- und Lufteinstellungen automatisch ein. Bedienstelle mit Touchscreen für intuitive und ergonomische Bedienung.

2 Farb- und Feuchtwerk

Farbwerk mit foliengeschütztem Farbkasten und Alcolor® Feuchtwerk, für herausragende Fortdruckstabilität. Die Vario-Funktion verhindert Butzen im Fortdruck.

3 Druckwerk

AutoPlate Pro für vollautomatischen, gestaffelten Plattenwechsel in kürzester Zeit. Farbversorgungssystem InkStar® zur automatischen Befüllung der Farbkästen.

4 Wascheinrichtungen

Vollautomatische Wascheinrichtungen für Farbwerk, Gummituch- und Druckzylinder für kurze Waschzeiten. Auto Protect: Walzenschutzmittel verringert die Abnutzung der Farbwalzen, wenn das Werk nicht in Produktion ist.

5 Bogenlauf

AirTransfer System, die berührungsfreie Bogenführung mit Venturidüsen-Technologie für herausragende Bogenlaufqualität und Bedruckstoffflexibilität.

6 Farb- und Registermess- und -regelsystem

Prinect Inpress Control 3 misst und regelt spektralfotometrisch die Farbe inline während der Produktion. Parallel wird der Passer kontrolliert und nachgeregelt.

7 Lackierwerk

Innovatives Lackierwerk mit hochwertigem Kammerrakelsystem und einzigartigem Schnellwechselsystem für Rasterwalzen und Rakelmesser. Einfache Wechsel von Lacktuch und -platte. Homogener Lackauftrag mit hohem Glanz dank Saphira® Anilox-Walzen, eigengefertigt im patentierten PLP – Pulslaserverfahren.

8 Trocknersystem

DryStar® Combination mit Infrarot- sowie Heiß- und Umluftmodulen, optimal abgestimmt auf den Bogenlauf.

9 Ausleger

Preset Plus Ausleger für hochpräzise Stapelbildung bei kürzesten Rüstzeiten durch Übernahme von Voreinstelldaten. Automatische Nonstop-Einrichtung sichert unterbrechungsfreien Stapelwechsel am Ausleger. Dynamische Bogenbremse übernimmt den Bogen und bremst kontrolliert auf Ablagegeschwindigkeit ab.

Deutlich gesteigerte Overall Equipment Effectiveness (OEE) und herausragende Produktivität – denn die smarten Maschinen nutzen das immense Spektrum digitaler Möglichkeiten und werden so zur automatisiertesten und intelligentesten Speedmaster Generation aller Zeiten. Der klare Fokus auf die bedienerunabhängige Performance an der Speedmaster hebt die Push to Stop® Philosophie von HEIDELBERG auf ein neues Level.

Push to Stop.
Der Schlüssel zum Smart Print Shop.

Die Zukunft industriellen Druckens. Die integrierte Kommunikation entlang der gesamten Prozesskette, gepaart mit intelligenter Automation – das ist die Zukunft der modernen Druckproduktion, ganz gleich ob es sich um kleinere Betriebe oder große industrielle Druckunternehmen handelt. Eine intelligente Produktion reduziert Komplexität und beschleunigt Prozesse autonom. Der Schlüssel dazu ist die digitale Vernetzung durch den Druck und Medien-Workflow Prinect®.

Push to Stop reduziert Ausfallzeiten und steigert die OEE

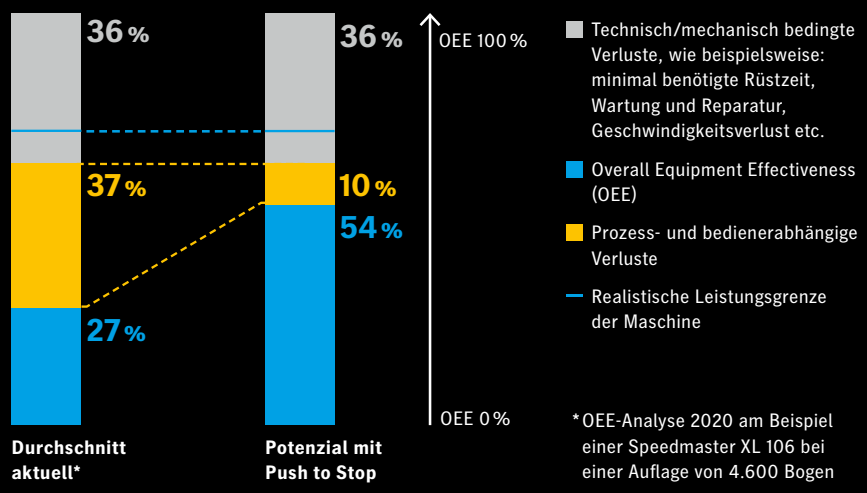

Mit der Speedmaster maximieren Sie Ihre OEE. OEE – die Kennzahl der Produktivität. Die Overall Equipment Effectiveness ist eine wichtige Kennzahl zur Beurteilung, wie effektiv eine Produktionsanlage in der Praxis betrieben wird. Sie ist das Produkt der Faktoren Verfügbarkeit, Leistung und Qualität. Über alle Formatklassen hinweg liegt die mittlere OEE aktuell bei ca. 20 Prozent. Das dies steigerungsfähig ist, belegen Speedmaster mit einer OEE von 50 Prozent und mehr und bis zu 90 Millionen gedruckten Bogen im Jahr.

Potenziale nutzen: der gelbe Balken im Fokus. Um die OEE der Maschinen zu verbessern, müssen vorhandene Verbesserungspotenziale aktiviert werden. Etwa die eine Hälfte dieser Potenziale ist technisch bedingt (Grafik grauer Balken). Technische Verbesserungen führen jedoch nicht zwangsläufig zum Erfolg – eben nur dann, wenn gleichzeitig die organisatorischen Themen verbessert werden. Die andere Hälfte der Potenziale bezieht sich auf Prozesse und Bediener (Grafik gelber Balken). Genau hierauf konzentrieren sich die Aktivitäten von HEIDELBERG®.

Mit Push to Stop, umfänglicher Prozessautomatisierung und intelligenten Assistenzsystemen ermöglicht die Speedmaster ein noch umfassenderes navigiertes und autonomes Drucken. Die Intelligenz der Maschine minimiert den Einfluss des Bedieners auf die Performance. Die Produktivität steigt, Prozesse werden beschleunigt, planbar und reproduzierbar. Push to Stop auf einem neuen Level – für eine optimierte Overall Equipment Effectiveness an allen Speedmaster Modellen.

ALLE AMPELN AUF BLAU.

DIE HEIDELBERG USER EXPERIENCE.

Tauchen Sie ein in die Welt der HEIDELBERG User Experience (UX): Komplett durchdacht und so einleuchtend wie nie zuvor setzt sie Maßstäbe für das Nutzererlebnis an der Speedmaster. Das Prinect Press Center XL 3 mit dem Speedmaster Operating System macht die Bedienung durch einzigartige Navigation und intelligente Assistenzsysteme einfacher und sorgt somit für planbare Ergebnisse und gesteigerte Performance.

Ein klarer Blick für Qualität und Präzision. HEIDELBERG UX ist die ganzheitliche und intuitive Bedienung aller HEIDELBERG Touch Points. Intelligente Assistenten und eine einheitliche Bedienerführung reduzieren die Komplexität und vereinfachen Produktionsprozesse.

Speedmaster Operating System. Mit der intuitiven Touchbedienung werden Einstellungen ganz einfach per Klick aufgerufen, die skalierbare Bedienung kann je nach Anforderungsprofil flexibel angepasst werden. Intuitive Bedienerführung, innovative Gestensteuerung und integrierte Hilfefunktionen vermeiden langes Suchen.

Einzigartige Navigation und Automation. Intellistart 3 definiert alle für den Auftragswechsel notwendigen Arbeitsschritte – ohne Bedienereingriff. Intelliguide® simuliert live den zeitoptimierten Ablauf und enthält, falls erforderlich, auch die manuellen Arbeitsschritte.

Alles auf einen Blick. Alle Produktionsschritte werden durch die Live-Darstellung am Wallscreen XL visualisiert. Die dynamische Produktionsansicht Intellirun zeigt dem Bediener vollautomatisch die richtige Anzeige zur richtigen Zeit und gibt intelligente Hinweise zum aktuellen Produktionsstatus. Die LED-Navigationsunterstützung Intelliline weitet diese Logik auf die Maschine aus. Die daraus resultierende Erweiterung der Prozessanzeige stellt an allen Druck-, Lackier- und Trockenwerken auf der Bedien- und Antriebsseite jederzeit den Betriebszustand des jeweiligen Werks farblich dar. Sie haben immer alles im Blick und werden auf notwendige Eingriffe hingewiesen.

Perfektes Daten- und Farbmanagement mit Prinect. Das Prinect Press Center XL 3 verbindet die Druckmaschine mit dem Prinect Workflow der Druckerei. Auftragsdaten werden übernommen und können auch in einer automatisch definierten Reihenfolge bereitgestellt werden. Die Produktionsdaten werden vollautomatisch zurückgesendet. Dadurch profitieren Sie von einem perfekten Datenmanagement, einzigartigen Voreinstellungen, aktuellen Produktionsdaten und aussagekräftigen Reports. Das Inline-Farbmesssystem Prinect Inpress Control 3 und das leistungsstarke Prinect® Axis Control® bieten Ihnen ebenfalls eine optimale, reproduzierbare Farbstabilität und minimale Makulatur. Alle Farbmesssysteme sind perfekt in den Workflow integriert. Die Farbbibliothek liefert mit jedem Auftrag die Referenzwerte für die Farbsteuerung und dient gleichzeitig als Grundlage für die Farbreports.

Die flexible Webapplikation Press Center Mobile liefert Ihnen eine schnelle Übersicht aller Speedmaster Maschinen. Alle relevanten Informationen sind mobil und in Echtzeit verfügbar.

Der Production Screen visualisiert wichtige Produktions- und Prozessdaten und optimiert so die Abläufe in Ihrer Druckerei.

ENERGIEEFFIZIENT UND CO_2-KOMPENSIERT.

Mit uns sparen Sie. Ohne dass Ihnen etwas fehlt: Als Pionier für ökologisches Drucken entwickeln wir Lösungen zu Ressourcenschonung und Nachhaltigkeit. Die Zukunft gehört dem umweltfreundlichen Drucken. Deshalb setzt die Speedmaster CX 104 nicht nur mit ihrer Produktivität, sondern auch mit ihrer Umweltfreundlichkeit Maßstäbe.

Grün drucken – und dabei schwarze Zahlen schreiben. Verbrauch minimieren, Performance maximieren: Die Speedmaster CX 104 ist konsequent auf eine umweltbewusste Produktion ausgelegt. Die Peripheriegeräte sind optimal auf die Maschine abgestimmt und unterstützen somit einen ressourcenschonenden Druck.

Alkoholreduzierung oder -vermeidung mit dem CombiStar®. Durch die flexible Ausstattung der Maschine mit speziellen Paketen kann der Einsatz von Alkohol reduziert bzw. komplett vermieden werden: ein wichtiger Beitrag für eine umweltschonende Druckproduktion.

Energieeffiziente zentrale Luftversorgung. Mit den einzigartigen energie- und platzsparenden Turbo-Radialgebläsen des AirStar® Pro erzielen Sie einen außerordentlich hohen Wirkungsgrad. In der Summe bedeutet das einen bis zu 50 Prozent geringeren Energieverbrauch.

Öl- und kondenswasserfreie Druckluftversorgung. Der energieeffiziente ScrollStar® überzeugt mit geringem Energieverbrauch, hoher Zuverlässigkeit und optimaler Verfügbarkeit – für eine sichere, ressourcenschonende Produktion.

Hauptantrieb mit maximalem Wirkungsgrad. Der elektronisch geregelte Sinus-Synchronantrieb der Speedmaster CX 104 besticht durch seine Energieeffizienz und einen herausragenden Wirkungsgrad von bis zu 95 Prozent.

Energie sparen mit Stand-by-Funktion. Bei Produktionsunterbrechungen können Sie die Maschine per Stand-by-Funktion auf Knopfdruck in den Energiesparmodus versetzen.

CO_2-kompensierte Druckmaschine. Die Speedmaster CX 104 kann auf Wunsch auch CO_2-kompensiert erworben werden. Dabei werden alle anfallenden CO_2-Emissionen durch Investitionen in Gold Standard zertifizierte Projekte ausgeglichen.

Mehr zu unserem Umweltengagement finden Sie hier: heidelberg.com/umwelt

Ökologie

Wash Assistant –

stets das optimale Waschprogramm für effizientes und ressourcenschonendes Waschen.

Nur

2 cl

Waschmittelverbrauch je Gummituchwaschen.

Sparen, ohne auszuschalten – durch Stand-by-Funktion Stromverbrauch um

bis zu 50 %

senken.

Prinect Press Center XL 3 mit LED-Farbprüfleuchte kombiniert Leistung mit **hoher Energieeffizienz**.

WIR BEGLEITEN SIE AUF IHREM WEG IN DIE DIGITALE ZUKUNFT.

Als Vorreiter bieten wir Ihnen ein ganzes Ökosystem zur Digitalisierung der Wertschöpfung in Druckereien. Sie profitieren von intelligenten Services wie vorausschauender Wartung, aber auch von zukunftsweisenden Geschäftsmodellen wie Pay-per-Outcome.

Produzieren nach Bedarf: Simply Smart drucken. HEIDELBERG stellt Maschinen, Software, Verbrauchsmaterialien und Services. Sie bezahlen für die Anzahl der bedruckten Bogen – und damit für eine „Produktivität nach Bedarf“, die sich flexibel an Ihre Nachfrage anpassen lässt. Wir nennen das „Simply Smart“.

Den entscheidenden Schritt voraus: der HEIDELBERG Smart Print Shop. Für bessere Entscheidungen, höhere Produktivität und mehr Effizienz: Als Technologie-Pionier gehen wir voran und schaffen Mehrwert bei der digitalen Transformation Ihres Geschäfts. Datengestützte Services ebnen den Weg zum Smart Print Shop – der digital vernetzten, intelligenten und hoch automatisierten Druckerei von morgen.

Verfügbarkeit

Durch die **Remote**-Anbindung ist die Fehleranalyse im Schnitt

50 % schneller.

Weltweites **Servicenetz** in

170 Ländern

ermöglicht schnelle und kompetente Hilfe für hohe Verfügbarkeit des Maschinenparks.

Ihr Dialog mit HEIDELBERG.

Hat Sie diese Broschüre inspiriert? Das hoffen wir. Denn unser Ziel ist es, Sie künftig noch erfolgreicher zu machen. Sprechen Sie uns deshalb bitte einfach mit Fragen und Anregungen an. Wir sind nur eine E-Mail oder einen Telefonanruf entfernt.

Wir freuen uns auf den Austausch mit Ihnen!

Neugierig oder konkrete Fragen? Schreiben Sie uns eine E-Mail mit Ihren Fragen, Wünschen oder Kommentaren an

contact@heidelberg.com

oder über unser Kontakformular.

heidelberg.com/info

Sie telefonieren lieber? Ihr lokaler Ansprechpartner freut sich auf Ihren Anruf. Die Telefonnummer finden Sie auf Ihrer Landesseite.

heidelberg.com/contact

Ihr direkter Zugang zur digitalen Welt von HEIDELBERG, der Newsletter-Anmeldung, unseren internationalen Vertriebsgesellschaften und Social-Media-Kanälen. Scannen Sie einfach den QR-Code mit Ihrem Smartphone.
heidelberg.com/dialog

Impressum
Heidelberger Druckmaschinen AG
Kurfürsten-Anlage 52 – 60
69115 Heidelberg
Deutschland
Telefon +49 6221 92-00
Telefax +49 6221 92-6999
contact@heidelberg.com
Weitere Angaben unter:
heidelberg.com

Produktionshinweis
Bildnachweis: Heidelberger Druckmaschinen AG
Druckplatten: Suprasetter
Druck: Speedmaster
Finishing: Stahlfolder
Consumables: Saphira
Gedruckt in der Bundesrepublik Deutschland

Marken
HEIDELBERG, das HEIDELBERG Logo, AirStar, Alcolor, AxisControl, CombiStar, DryStar, FoilStar, InkStar, Intelliguide, Intellistart, Prinect, Prinect Press Center, Push to Stop, Saphira, ScrollStar, Speedmaster, Stahlfolder und Suprasetter sind eingetragene Marken der Firma Heidelberger Druckmaschinen AG in Deutschland und anderen Ländern. Weitere hier verwendete Kennzeichnungen sind Marken ihrer jeweiligen Eigentümer.

Angaben zu Emissionen der Speedmaster CX 104 finden Sie unter heidelberg.com/emissionsangaben

Haftung für Inhalte
Die Inhalte dieser Broschüre wurden mit größter Sorgfalt erstellt. Für die Richtigkeit, Vollständigkeit und Genauigkeit der Angaben wird keine Haftung oder Gewähr übernommen. Die in der Broschüre angegebenen Werte und Zahlen (bspw. zur Funktion und Leistungsfähigkeit der Maschine sowie der Software) bieten keine Garantie oder Gewähr, dass der Kunde diese auch erreichen kann. Die gemachten Angaben basieren auf idealen Bedingungen und einer fachgerechten Benutzung der Maschine sowie der Software. Die Erreichung dieser Werte und Zahlen hängt von einer Vielzahl von Faktoren und Umständen ab, die außerhalb der Einflussmöglichkeiten von HEIDELBERG liegen (z. B. Einstellungen der Maschine, technische Rahmenbedingungen, Umgebungsbedingungen, eingesetzte Roh-, Hilfs- und Betriebsstoffe, eingesetztes Verbrauchsmaterial, Pflege- und Wartungszustand der Maschine, Fachkenntnisse des Bedieners, Erfüllung der jeweiligen Systemvoraussetzungen, etc.).

Stand: März 2024